คู่มือการใช้งาน ชุดประชุม CS-1

<u>ความระมัดระวังที่สำคัญ</u>

. ใช้กับไฟฟ้า AC 220VAC

. ระวังอย่าให้อยู่ใกล้ความร้อนที่มากเกินไป

. ระวัง การเรียงสายไฟต่างๆ ให้ตามลำดับไปเรื่อยๆ เพื่อไม่ให้เกิดอุบัติเหตุได้

. การเก็บรักษา ให้เก็บไว้ในห้องที่มีอุณหภูมิคงที่ ไม่เย็นเกินไป และห่างไกล จากความร้อน และแสงแดดมาก

<u>ลักษณะที่สำคัญ</u>

. ระบบชุดประชุม CS-1 นี้ ได้ผลิตจากบริษัท JTS โดยใช้เทคโนโลยี ขั้นสูง ในการผลิต และได้ออกแบบมาอย่างสวยงามเพื่อให้เข้ากับห้องต่างๆอย่างลงตัว

<u>ชุดประชุม CS-1 ประกอบด้วย</u>

. ชุดประชุมตัวควบคุม พร้อมหน่วยจ่ายไฟ 1 ตัว (CS-1CU)

. สามารถต่อใช้งาน ทั้งตัวประธานและตัวลูก สูงสุด 50 ตัว ต่อ ตัวควบคุม 1 ตัว

. อุปกรณ์ภายนอกที่ต่อพวงได้ คือสัญญาณเสียง และ ระบบโทรศัพท์

ชุดประชุมตัวควบคุมนั้น สามารถควบคุมไมโคโฟน ได้ทั้ง ตัวประธาน และตัวลูก และควบคุมระดับเสียง ให้มีความดังได้ โดยการควบคุมไมโคโฟน สามารถต่อร่วมกันได้ 50 ตัว โดยผ่านตัวควบคุม 1 ตัว และสามารถต่อได้สูงสุด 150 ตัว โดยใช้ตัวควบคุม ทั้งหมด 3 ตัว ในระบบนั้นๆ (แต่จะต้องใช้อุปกรณ์เสริม)

ชุดประชุมตัวประธาน (CS-1CH) ระบบ จะให้ความสำคัญมากที่สุด โดยสามารถที่จะสนทนา ตอนไหนก็ได้โดยการกดปุ่มสนทนา และสามารถควบคุมระดับเสียง ความดังของเสียงได้ โดยสามารถเลือกฟังเสียงทางหูฟังได้ในกรณีไม่ต้องการให้เสียงออกทางลำโพงชุดประชุม มากไปกว่านั้นชุดประชุมตัวประธาน สามารถเลือกปิดเสียงของตัวผู้เข้าร่วมประชุมได้โดยการกดปุ่มเพื่อตัดเสียงชุดประชุมตัวลูก

ชุดประชุมตัวลูก(CS-1DU) ระบบ จะให้ความสำคัญรองลงมา โดยสามารถที่จะสนทนา ได้โดยการกดปุ่มสนทนา และสามารถควบคุมระดับเสียง ความดังของเสียงได้ โดยสามารถเลือกฟังเสียงทางหูฟังได้ในกรณีไม่ต้องการให้เสียงออกทางลำโพงชุดประชุม

<u>รายละเอียด</u>

3.1 ตัวควบคุม และ แหล่งจ่ายไฟ 1 ตัว (CS-1CU)

3.1.1 ด้านหน้า

1) ปุ่ม เปิด/ปิด

2) จอแสดงผลต่างๆ

3) ปุ่มตั้งค่าต่างๆ

4) ปุ่ม ขึ้น และ ลง

5) ตัวควบคุมระดับความดังของเสียงทั้งหมด ที่ออกทางลำโพง

6) ตัวควบคุมระดับความดังของเสียงที่หูฟัง

7) จุดต่อชุดหูฟัง

8) ลำโพง

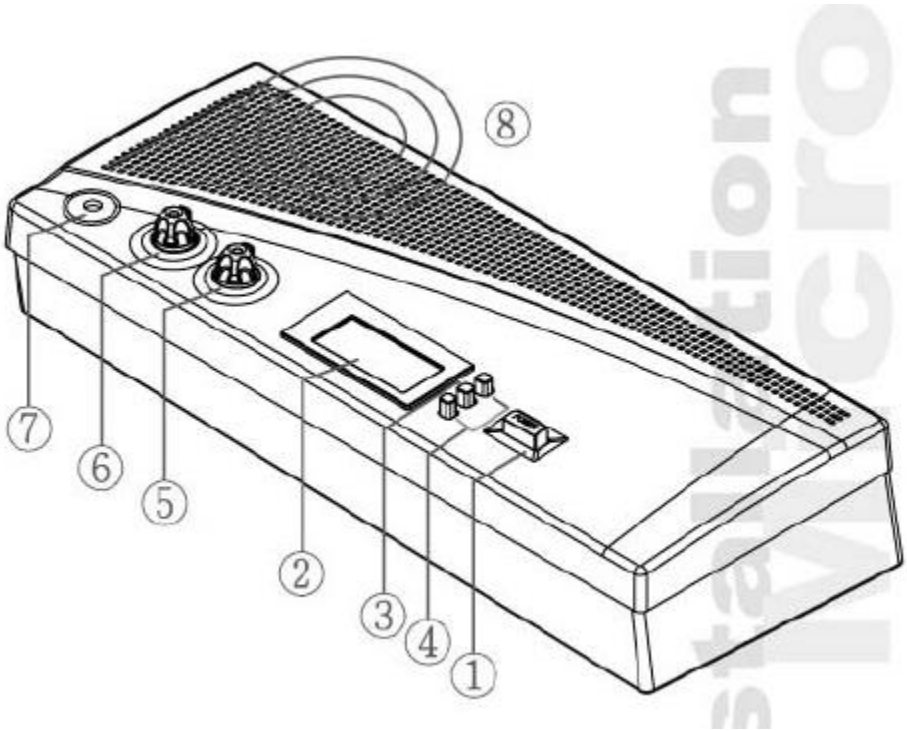

3.1.2 ด้านหลัง

1) จุดต่อไฟ 220VAC

2) สวิตช์ Input และ Output โดยปกติ จะเซ็ตไว้ที่ “O/out”,และ โดยถ้าต้องการต่อ อุปกรณ์ต่างๆ เพื่อปรับแต่งเสียง และนำเข้ามาใหม่อีกครั้ง เช่น Effect equalizers ก็ตั้งค่า ไว้ที่ “I/In”

3) ช่องสัญญาณต่อโทรศัพท์

4) ช่องต่อสัญญาณเข้า และออก เพื่อต่อเครื่องปรับแต่งเสียง

5) ช่องต่อสัญญาณเข้า และออก ของเครื่องบัณทึกเสียง

6) ช่องต่อสัญญาณเข้า และออก ในระบบ PA-System

7) ตัวปรับความแรงของระดับสัญญาณ ที่จะต่อไปที่เครื่องบัณทึกเสียง ในระดับที่ต้องการ

8) ตัวปรับความแรงของระดับสัญญาณ ของไมโคนโฟน ในช่องต่อ XLR ในระดับที่ต้องการ

9) ช่องต่อสำหรับไมโคโฟน ตัวประธานและตัวลูก

10) ช่องต่อไมโคโฟน นอก แบบ XLR

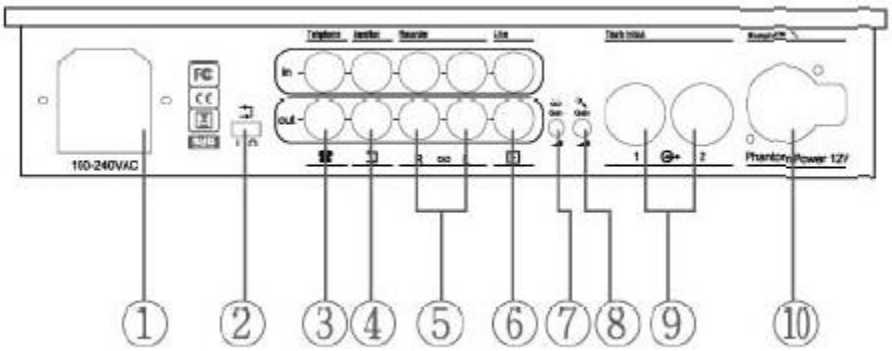

3.1.3

1) แสดงโหมดการทำงาน

2) แสดงจำนวน ที่สามารถพูดพร้อมกันได้ (มากที่สุด 4 ตัว)

3) แสดง วัน และ SET

4) แสดงเวลา

3.2 ตัวประธาน และ ตัวลูก

1. ไมโคโฟน
2. ช่องเสียบหูฟัง แบบ 2 ขั้ว ขนาด 3.5 มิลลิเมตร
3. ตัวควบคุมระดับความดังของเสียง
4. ได้แสดงสถานะการทำงาน
5. ลำโพง
6. ช่องต่อสาย
7. สายสัญญาณ
8. ปุ่ม เปิด/ปิด
9. ปุ่มห้ามเสียง เฉพาะตัวประธาน
10. สวิตช์ปรับแต่งลำดับความสำคัญ
11. ตัวควบคุมระดับความแรงของสัญญาณไมโคโฟน

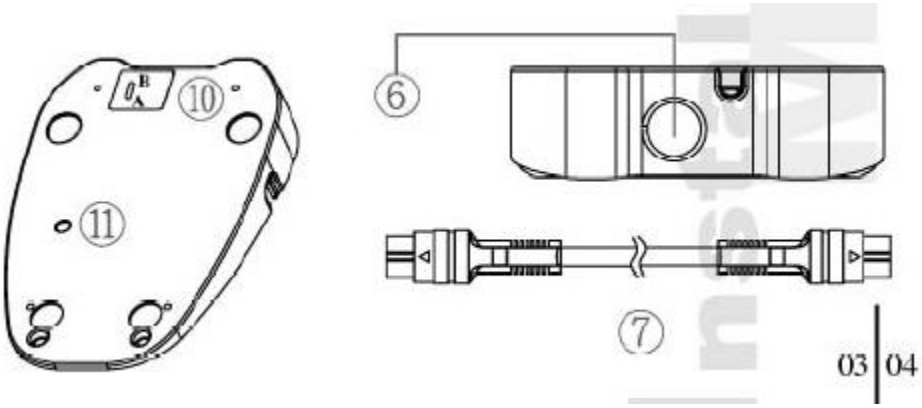

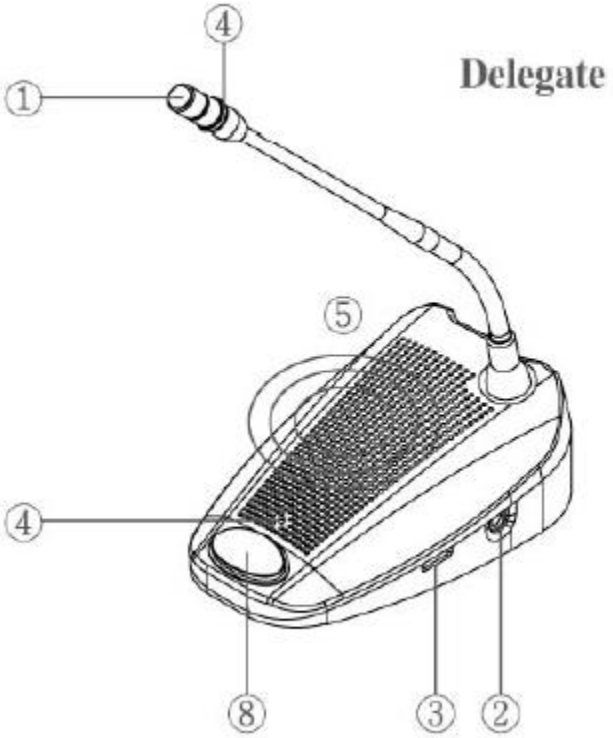
Delegate
①
④
⑤
④
⑧
③
②

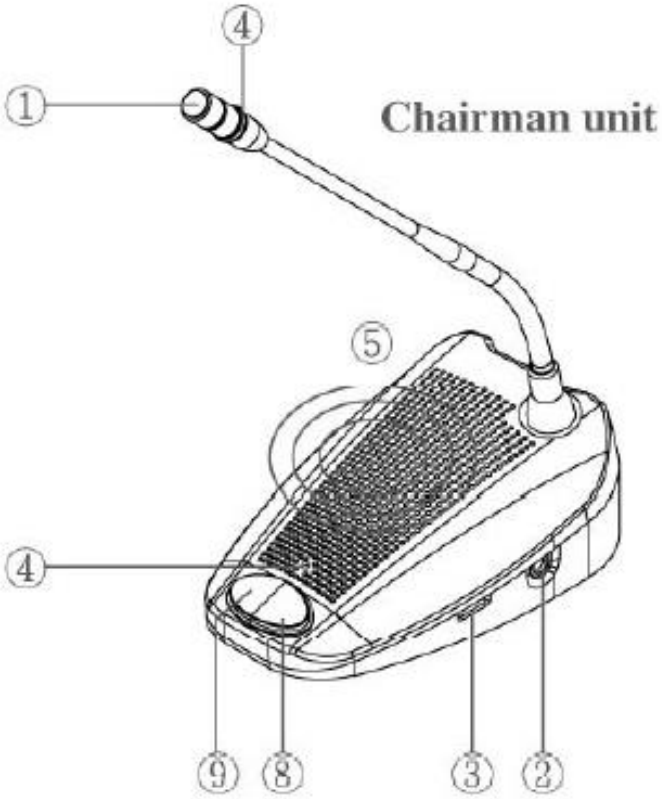
Chairman unit
①
④
⑤
④
⑨
⑧
③
②

<u>การต่อแบบต่าง ๆ</u>

4.1 การต่อแบบใช้งานทั่วไป

1) นำสายสัญญาณจากไมโคนโฟนตัวประธาน ต่อเข้าด้านหลัง ของตัวควบคุม(CS-1CU)

2) นำสายสัญญาณจากไมโคนโฟนตัวลูก ต่อเข้าที่ด้านหลังของตัวประธาน และต่อกันไปตามลำดับ

3) สามารถต่อได้ทั้ง 2 ช่อง ด้านหลัง ของตัวควบคุม โดยสามารถต่อ ได้สูงสุด 25 ตัว

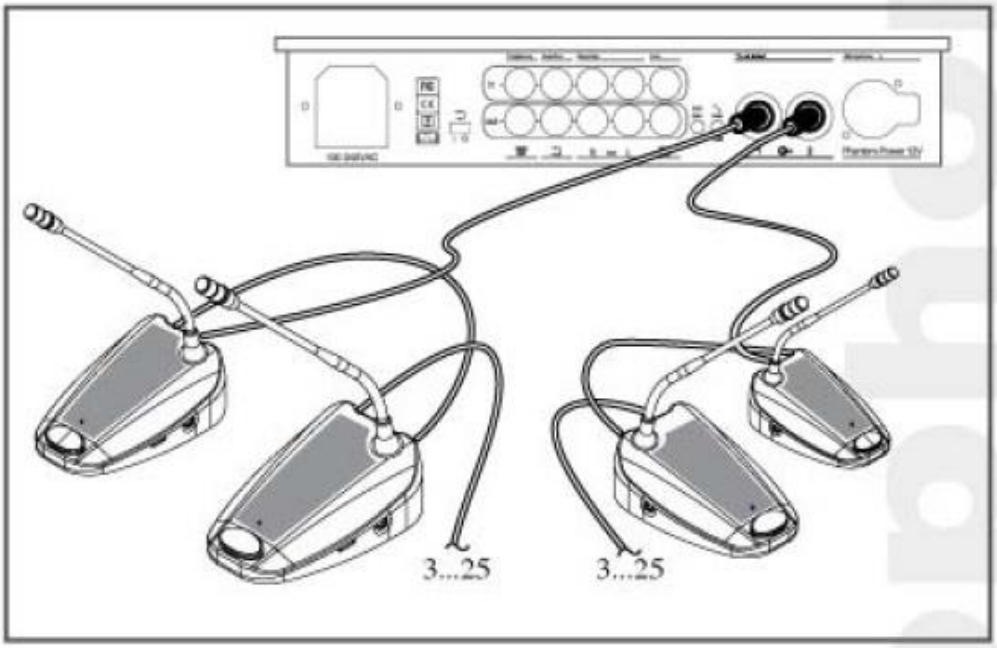

<u>4.2 การต่อแบบ มาก ๆ สูงสุด 150 ตัว</u>

การต่อระบบไมโคนโฟน แบบมากๆ ตัวนั้น สามารถต่อได้สูงสุด 150 ตัว โดยใช้ตัวควบคุม ทั้งหมด 3 ตัว โดยที่จะมีอยู่ 1 ตัว ที่เป็นตัวควบคมทั้งหมด (จะต้องใช้อุปกรณ์เพิ่มเติม CS-1EXM และ CS-1EXS)

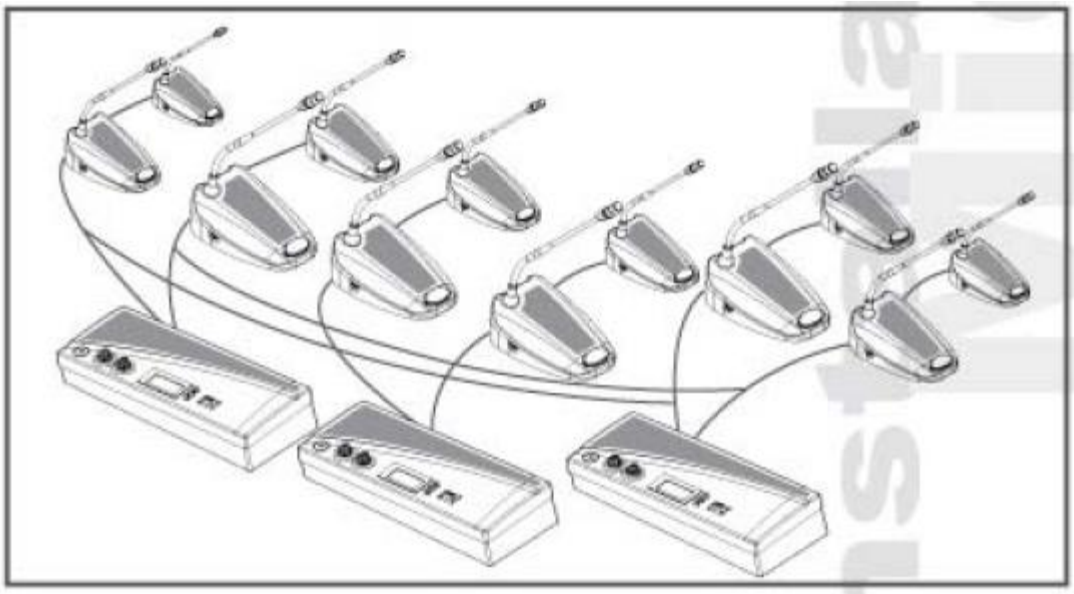

4.3 การต่อ ไมโคโฟน จากด้านนอก

1) นำไมโคโฟน จากภายนอก ที่เป็นสายต่อ แบบ XLR นำไปต่อเข้ากับ ด้านหลังของตัวควบคุม (CS-1CU)

2) ปรับแต่งระดับความแรงของสัญญาณ ที่ช่องปรับแต่ง

หมายเหตุ : ไมโคนโฟนที่นำมาต่อ จะต้องเป็นแบบ Balanced Output และใช้กับไฟ 12 V

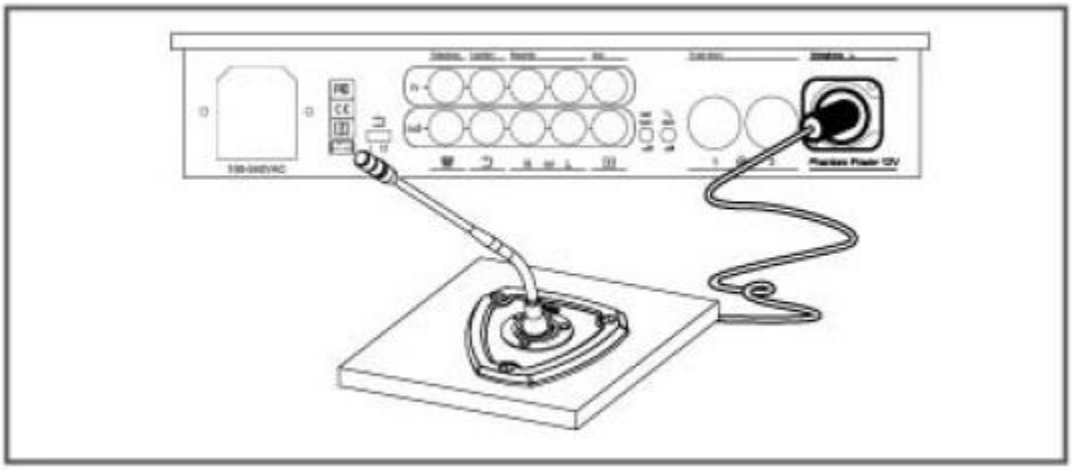

4.4 การต่อแบบไมโคโฟน ไร้สาย

1) นำไมโคโฟน จากภายนอก ที่เป็นสายต่อ แบบ XLR นำไปต่อเข้ากับ ด้านหลังของตัวควบคุม (CS-1CU)

2) ปรับแต่งระดับความแรงของสัญญาณ ที่ช่องปรับแต่ง

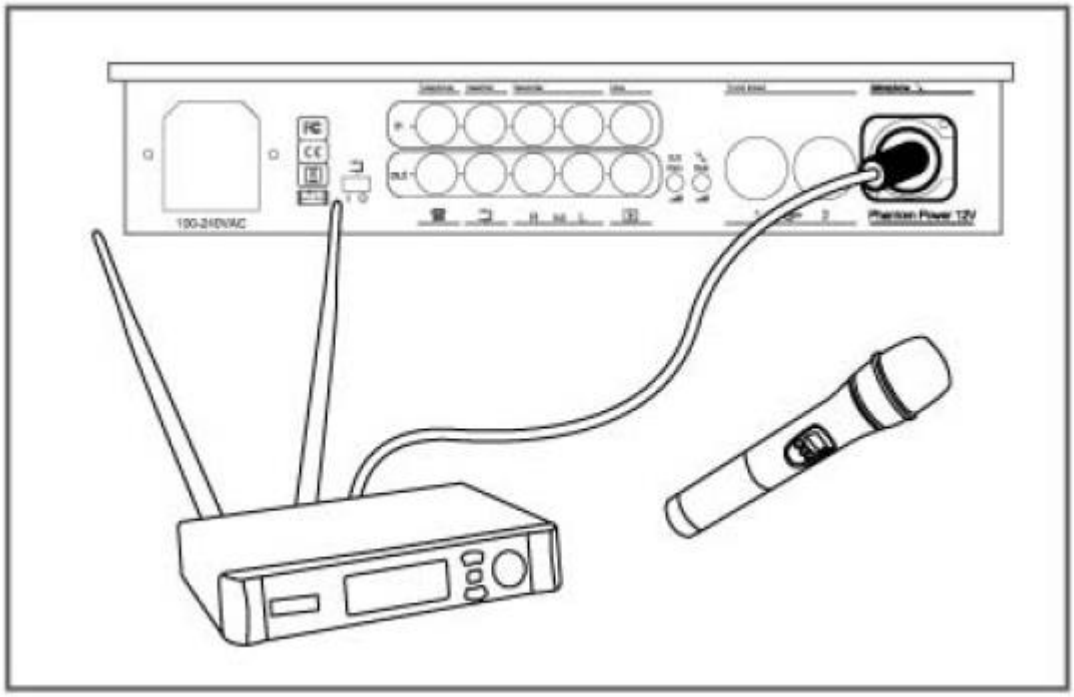

4.5 การต่อเครื่องบัณทึกเสียง และ เครื่องเล่นเสียง

1) ต่อสายนำสัญญาณ ที่เครืองบัณทึกเสียง ทั้งด้านเข้า และ ด้านออก โดยใช้สายแบบ RCA

2) ปรับแต่งระดับความแรงของสัญญาณ ที่ช่องปรับแต่ง

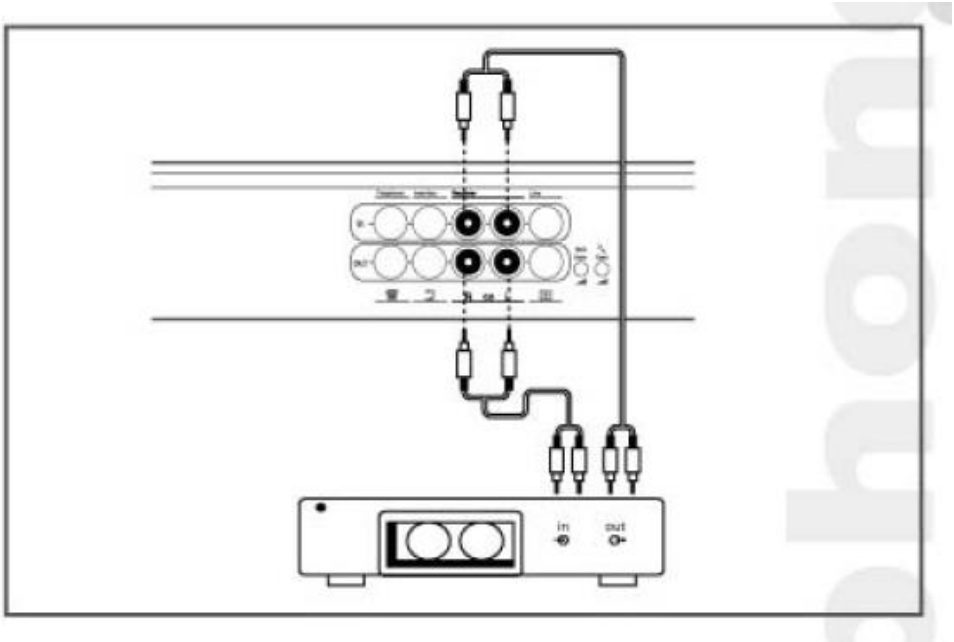

4.6 การต่อกับระบบเสียง ที่ต้องการนำไปใช้ภายนอกและ นำเสียงเข้า

1) นำสายสัญญาณชนิด RCA ต่อจากเครื่องเล่นเสียง โดยจากช่องขาออก ไปเข้าที่ตัวควบคุม(CS-1CU) ทางด้านขาเข้า

2) นำเสียงจากตัวควบคุม ทางด้านขาออก ไปเข้าช่อง สัญญาณขาเข้า ของระบบเสียงภายนอก โดยใช้สาย RCA หรือ ตามชนิดของเครื่องขยายเสียงนั้นๆ

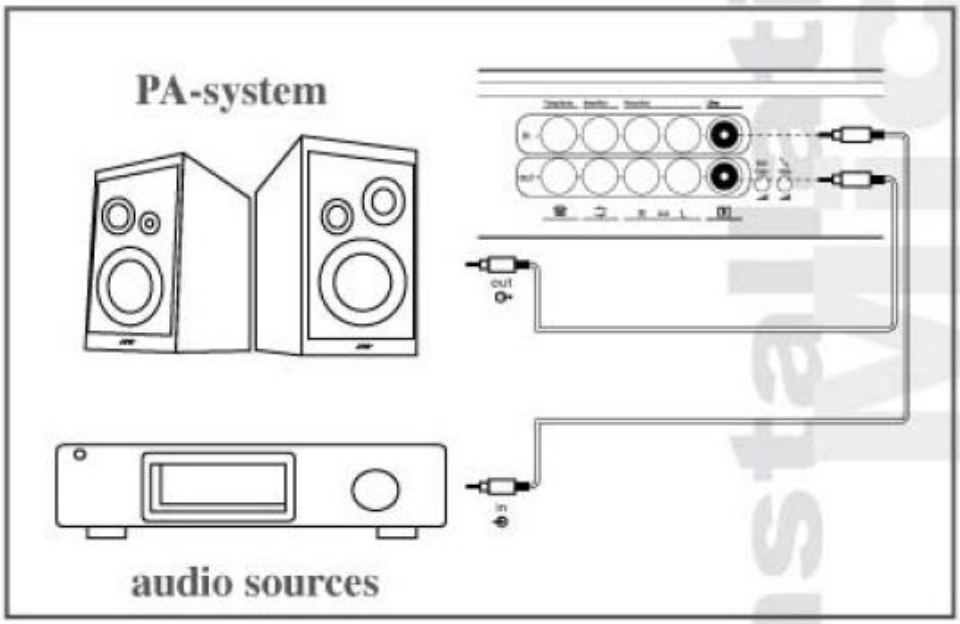

4.7 การต่อโทรศัพท์ผ่านตัวเชื่อมต่อ

1) ต่อสายจากตัวเชื่อมต่อ เข้าด้านหลังของตัวควบคุม(CS-1CU) โดยใช้สายแบบ RCA

2) การต่อ จะต้องขึ้นอยู่กับเงื่อนไข ของระบบโทรศัพท์ด้วย

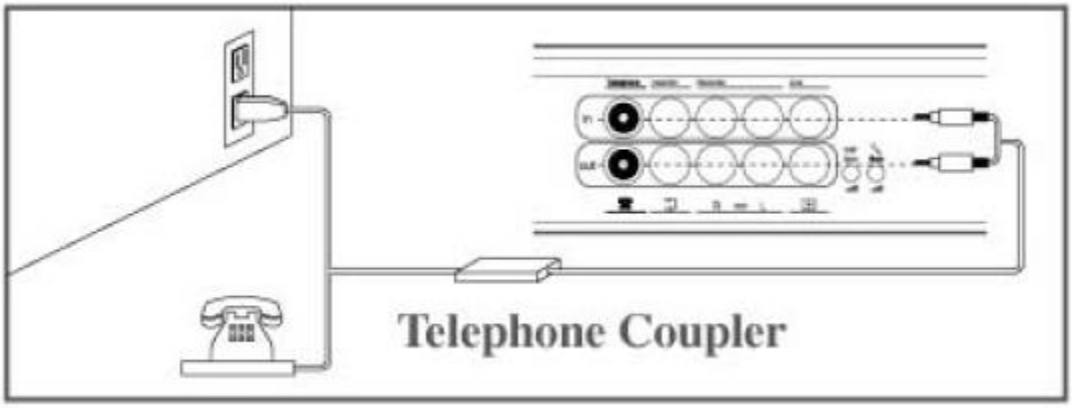

4.8 การต่อเครื่องปรับแต่งเสียง

1) นำเครื่องปรับแต่งเสียง มาต่อ โดยใช้สายแบบ RCA ต่อจากก้านหลังตัวควบคุม ด้านขาออก มาเข้า ตัวปรับแต่งเสียง ทางด้าน ขาเข้า

2) นำสาย แบบ RCA อีกเส้น มาต่อที่เครื่องปรับแต่งเสียง ทางด้านขาออก มาเข้าที่เครื่องควบคุม (CS-1CU) ที่ด้านขาเข้า

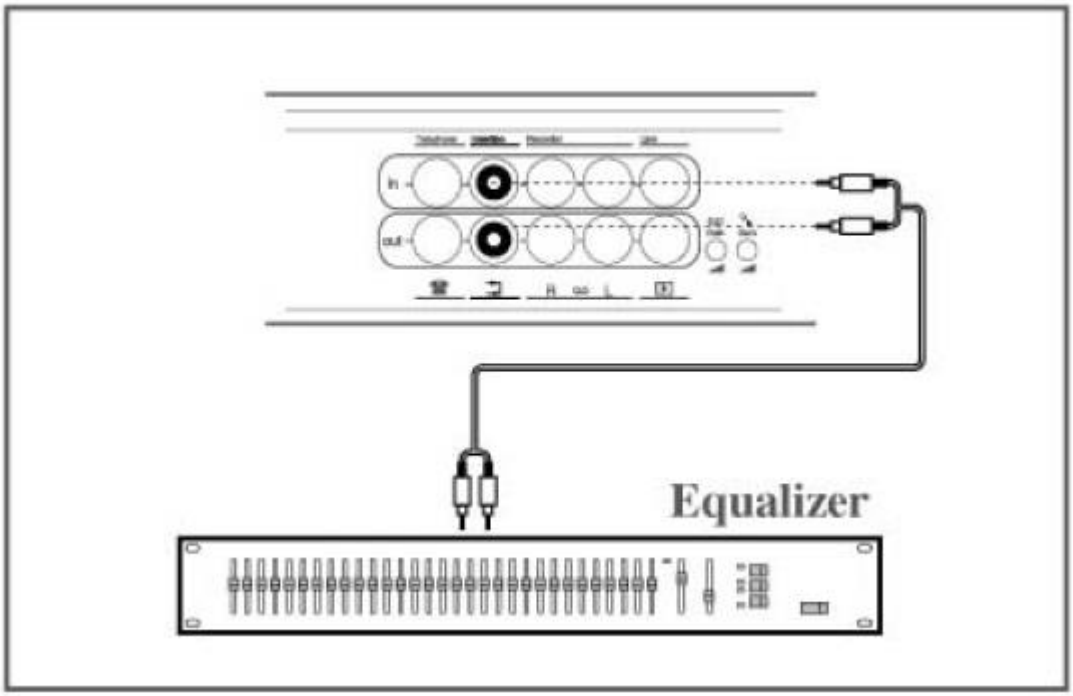

4.9 การต่อไฟฟ้าใช้งาน

1) นำสายไฟฟ้า มาต่อเข้ากับเครื่องควบคุม ในช่องต่อไฟฟ้า

2) เปิด/ปิด เครื่องควบคุม โดยมีปุ่ม เปิด / ปิด อยู่ด้านหน้าเครื่อง

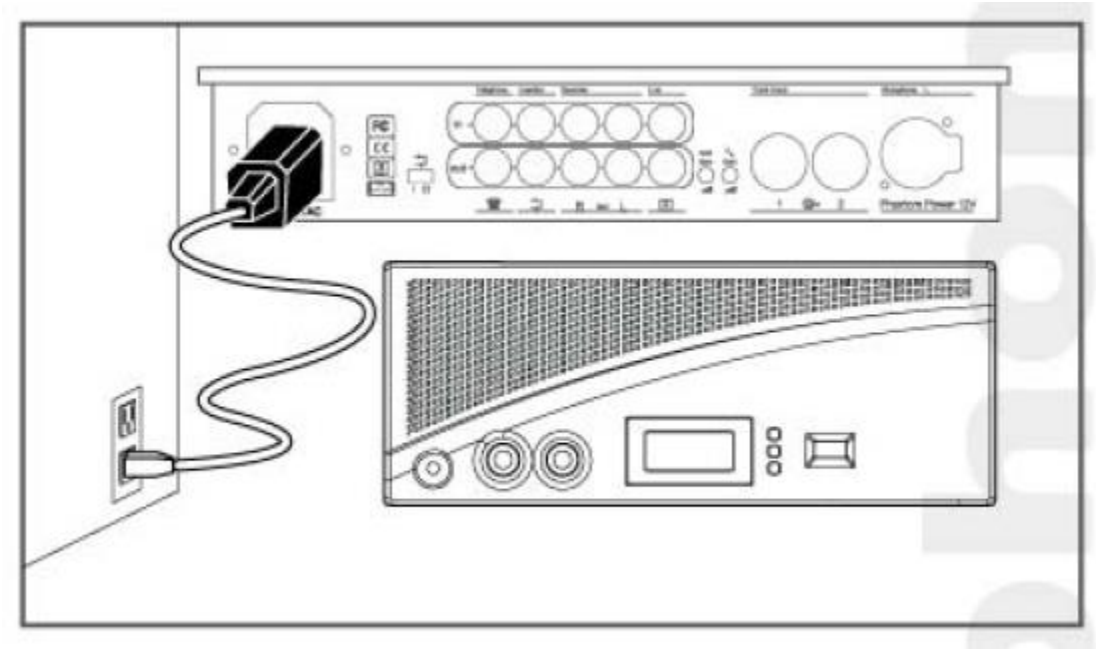

การตั้งค่าระบบ

5.1 ระบบทดสอบ

1) กดปุ่ม “SET” ค้างไว้ประมาณ 1.5 วินาที

2) กดปุ่ม “UP” หรือ “DOWN” เพื่อเลือก “System Test” บนหน้าจอแสดงผล และกด “SET”

3) ระบบจะทำการทดสอบการทำงาน โดยจะมีไฟแสดงของแต่ละตัว

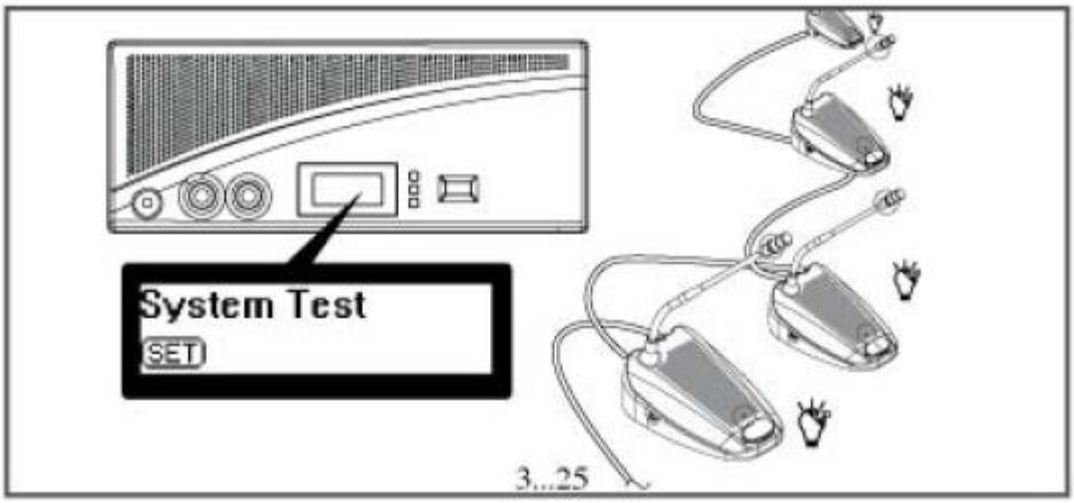

5.2 การตั้ง วันและ เวลา

1) กดปุ่ม “SET” ค้างไว้ประมาณ 1.5 วินาที
2) กดปุ่ม “UP” หรือ “DOWN” เพื่อเลือก “Set Data/Time” บนหน้าจอแสดงผล และกด “SET”
3) กด “SET” เพื่อตั้งค่า “Year” โดยกดปุ่ม “UP” หรือ “DOWN”
4) กด “SET” เพื่อตั้งค่า “mouth”,”Date”,”Hour” และ “Minute” โดยกดปุ่ม “UP” หรือ “DOWN” และ “SET” ตามลำดับ

5.3 การล๊อก

1) กดปุ่ม “SET” ค้างไว้ประมาณ 1.5 วินาที
2) กดปุ่ม “UP” หรือ “DOWN” เพื่อเลือก “KeyLock” บนหน้าจอแสดงผล
3) กด “SET” และกดปุ่ม “UP” หรือ “DOWN” เพื่อเลือก “Yes”,”No” และกด “SET”
4) ถ้าต้องการปลดล๊อก ก็ทำตามขั้นตอนใหม่อีกครั้ง

5.4 การนับเวลา

1) กดปุ่ม “SET” ค้างไว้ประมาณ 1.5 วินาที และกดปุ่ม “UP” หรือ “DOWN” เพื่อเลือก “Counter” บนหน้าจอแสดงผล

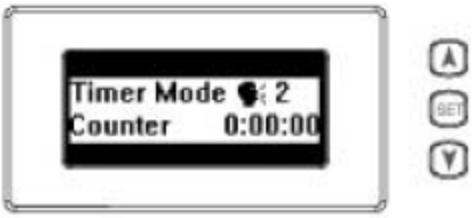

2) กดปุ่ม “UP” เพื่อเริ่มการนับเวลา

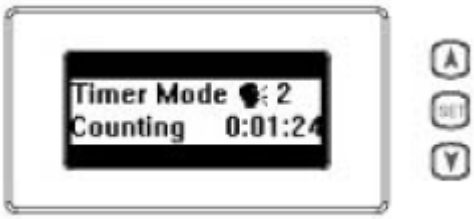

3) กดปุ่ม “UP” เพื่อหยุดการนับเวลา

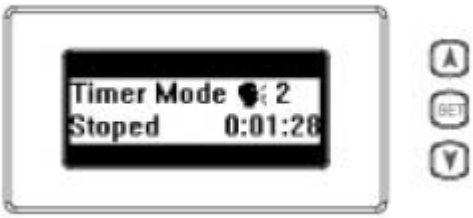

4) กดปุ่ม “DOWN” เพื่อลบเวลาใหม่

5) กดปุ่ม “SET” เพื่อกลับไปหน้าจอหลักเหมือนเดิม

5.5 การสนทนาตัวลูก

1) กดปุ่มที่อยู่ด้านหน้า แล้ว ก็สนทนา ได้ตามความต้องการ โดยจะมีไฟแสดงที่หัวไมล์

2) ถ้าต้องการหยุด ก็กดปุ่มอีกครั้ง

5.6 การสนทนาตัวประธาน

1) กดปุ่มที่อยู่ด้านขวา แล้ว ก็สนทนา ได้ตามความต้องการ โดยจะมีไฟแสดงที่หัวไมล์ ถ้าจะหยุด ก็ปล่อยปุ่ม

2) ถ้าต้องการหยุด ก็กดปุ่มอีกครั้ง

3) เมื่อมีตัวลูก สนทนาอยู่ แล้วต้องการหยุดการสนทนา นั้นๆ ตัวประธาน สามารถกดปุ่ม ด้าน ซ้ายมือ เพื่อหยุดการสนทนานั้นได้

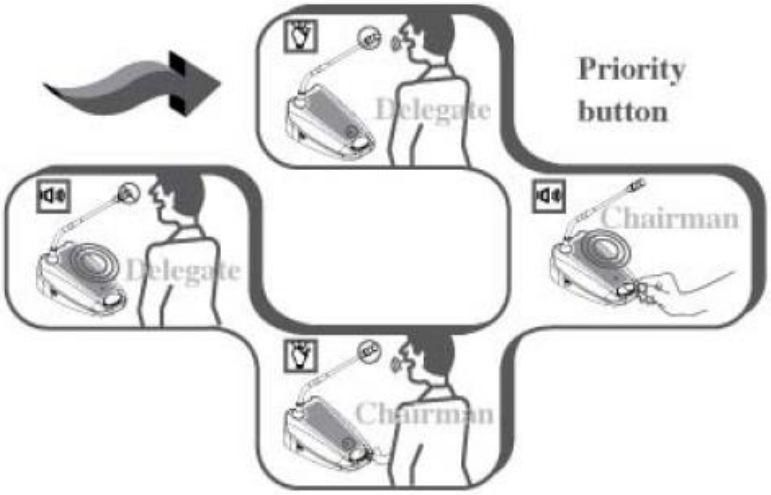

5.7 การควบคุมระดับความดัง ของ ตัวประธาน และตัวลูก

1) ปรับแต่งปุ่มควบคุมความดังของเสียง โดย0-10 ตามลำดับความดังที่ต้องการ

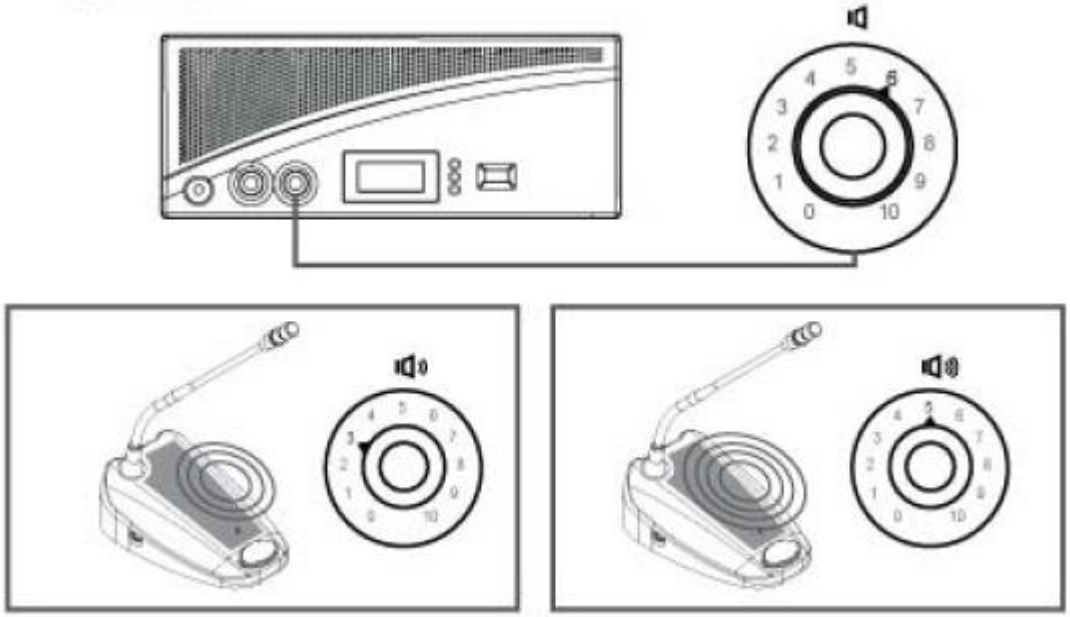

5.8 การควบคุมระดับความดังเสียง ที่หูฟัง

1) ปรับแต่งปุ่มควบคุมความดังของเสียงที่หูฟัง โดย 0-10 ตามลำดับความดังที่ต้องการ

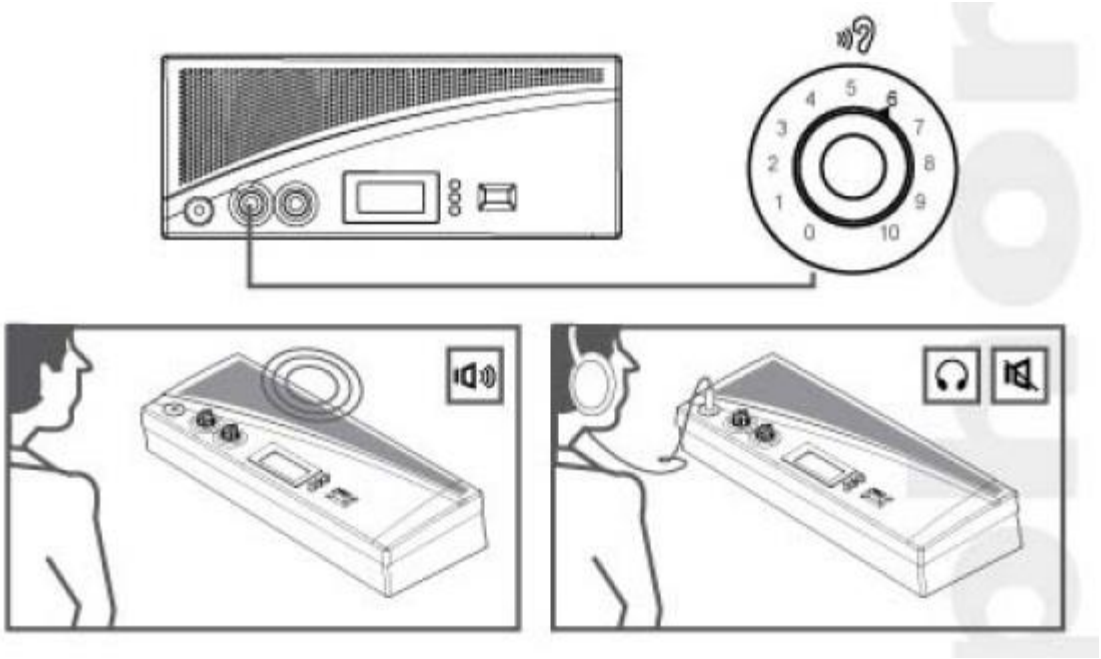

5.9 การใช้หูฟัง

1) นำชุดหูฟัง มาต่อเข้ากับด้านข้างขวา ของตัวไมล์

2) ปรับแต่งปุ่มควบคุมความดังของเสียงที่หูฟัง

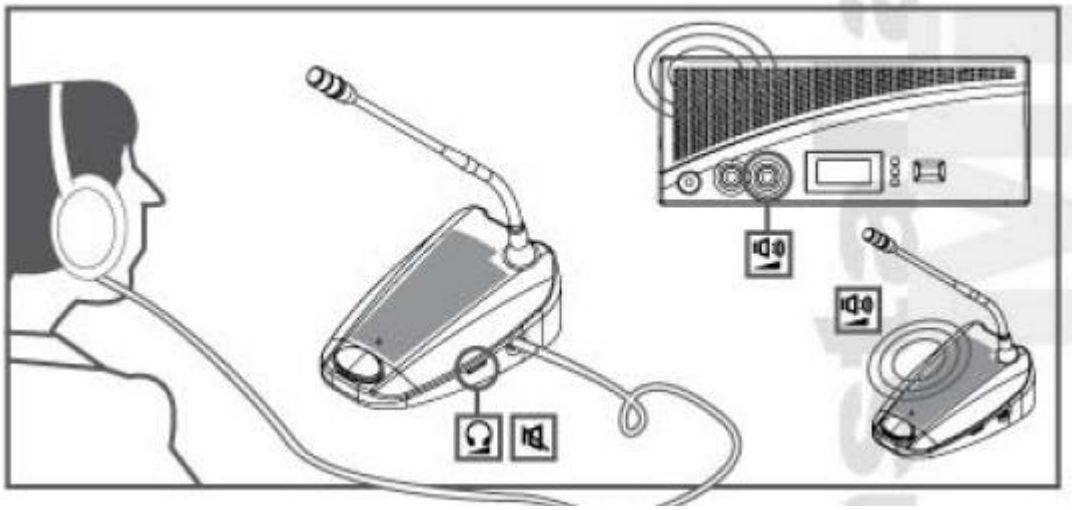

5.10 **open mode**

1) กดปุ่ม “SET” ค้างไว้ประมาณ 1.5 วินาที

2) กดปุ่ม “UP” หรือ “DOWN” เพื่อเลือก “open mode” บนหน้าจอแสดงผล และกด “SET”

3) กด “SET” เพื่อตั้งค่าจำนวนผู้สนทนาได้พร้อมกัน

4) กดปุ่ม “UP” หรือ “DOWN” เพื่อเลือกจำนวน

5) กด “SET” เพื่อจบการตั้งค่า

**การใช้ “Open mode” นั้น การกด ของไมโคโฟน จะ on/off ในการกดปุ่ม 1 ครั้ง ในการสนทนา และ กดปุ่มอีกครั้ง ในการเลิกสนทนา

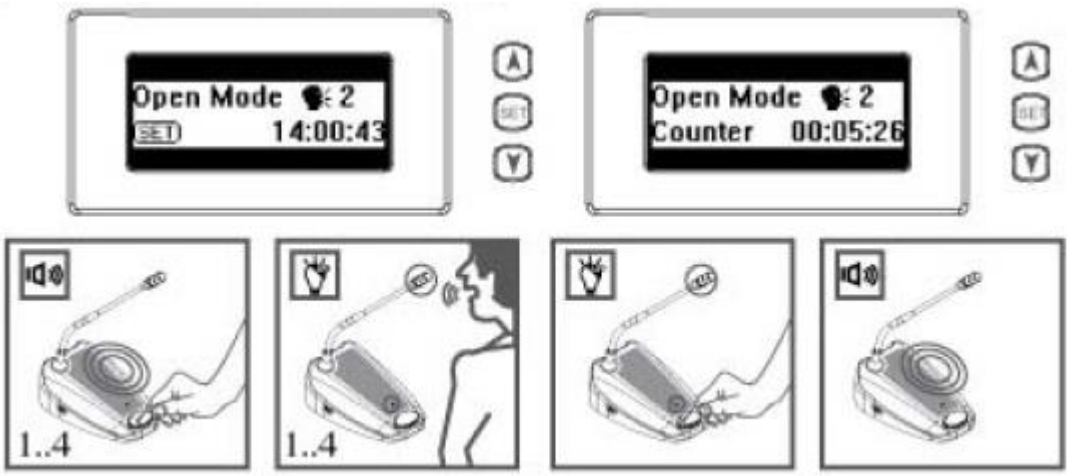

5.11 **Time mode**

1) กดปุ่ม “SET” ค้างไว้ประมาณ 1.5 วินาที

2) กดปุ่ม “UP” หรือ “DOWN” เพื่อเลือก “Time mode” บนหน้าจอแสดงผล และกด “SET”

3) กด “SET” เพื่อตั้งค่าจำนวนผู้สนทนาได้พร้อมกัน

4) กดปุ่ม “UP” หรือ “DOWN” เพื่อเลือกจำนวน

5) กด “SET” เพื่อจบการตั้งค่า

**การใช้ ”Time mode” นั้นการสนทนาของตัวลูก แต่ละครั้ง จะสนทนาได้ครั้งล่ะ 30 วินาที

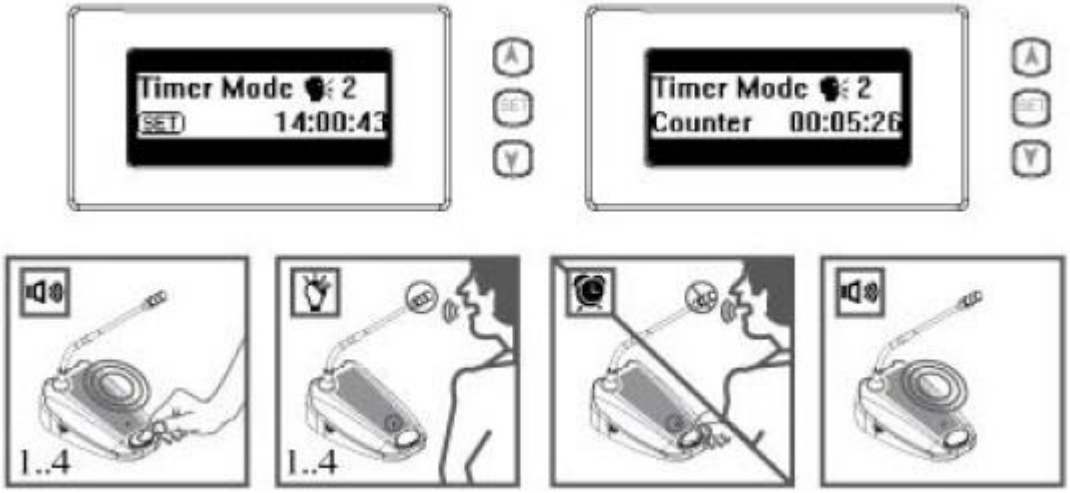

5.12 **Override mode**

1) กดปุ่ม “SET” ค้างไว้ประมาณ 1.5 วินาที

2) กดปุ่ม “UP” หรือ “DOWN” เพื่อเลือก “Override mode” บนหน้าจอแสดงผล และกด “SET”

3) กด “SET” เพื่อตั้งค่าจำนวนผู้สนทนาได้พร้อมกัน

4) กดปุ่ม “UP” หรือ “DOWN” เพื่อเลือกจำนวน

5) กด “SET” เพื่อจบการตั้งค่า

**การใช้ ” Override mode” นั้นการสนทนาของตัวลูกนั้น ถ้ามีตัวลูกตัวที่1 สนทนาอยู่ และเกิดมีตัวลูกตัวที่ 2 จะสนทนา ก็จะทำให้ ตัวลูกที่ 1 OFF ไปด้วย

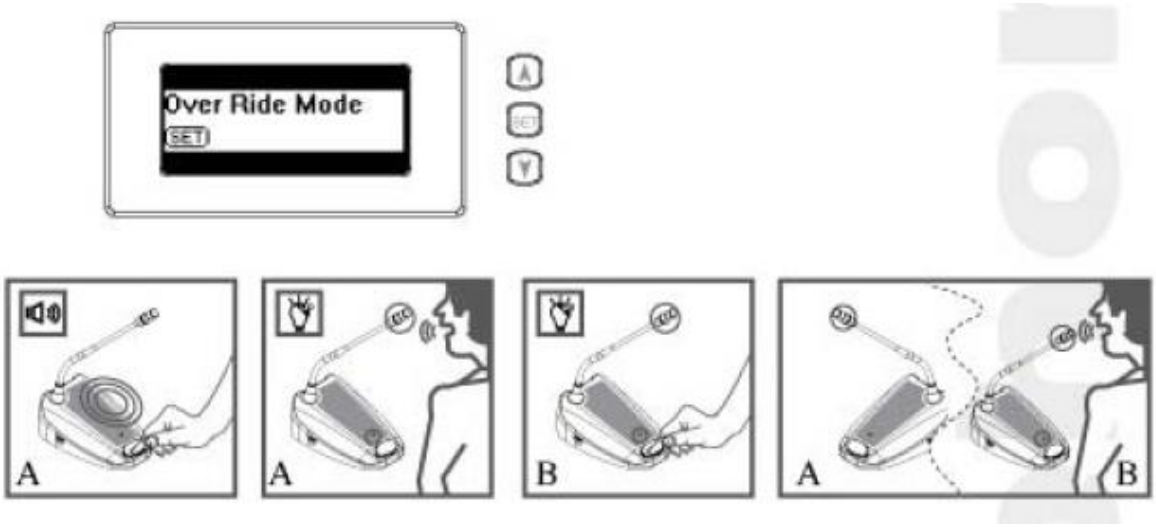

5.13 Chairman Only mode

1) กดปุ่ม “SET” ค้างไว้ประมาณ 1.5 วินาที

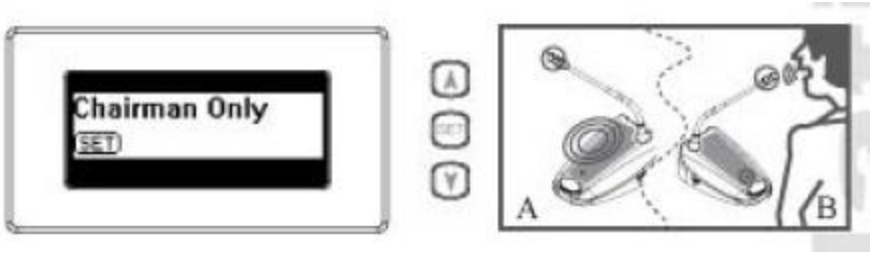

2) กดปุ่ม “UP” หรือ “DOWN” เพื่อเลือก “Chairman mode” บนหน้าจอแสดงผล และกด “SET”

3) กด “SET” เพื่อตั้งค่าจำนวนผู้สนทนาได้พร้อมกัน

4) กดปุ่ม “UP” หรือ “DOWN” เพื่อเลือกจำนวน

5) กด “SET” เพื่อจบการตั้งค่า

การใช้ ” Chairman mode” นั้นการสนทนานั้น จะได้เฉพาะตัวประธาน